SYSTÈME DE PANNEAUX ARCHITECTURAUX
NOREX - L, DÉTAIL TYPE NO. REX - IC 6.01
INSTALLATION DE PAREMENT SUR PANNEAUX VERTICAUX

JONCTION AUX ENTREMISES
(VUE DE DESSUS)

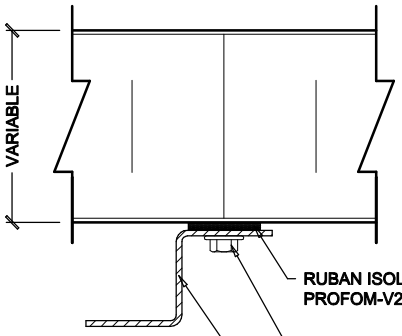

JONCTION ENTRE LES ENTREMISES
(VUE DE DESSUS)

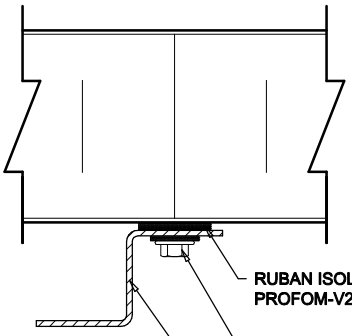

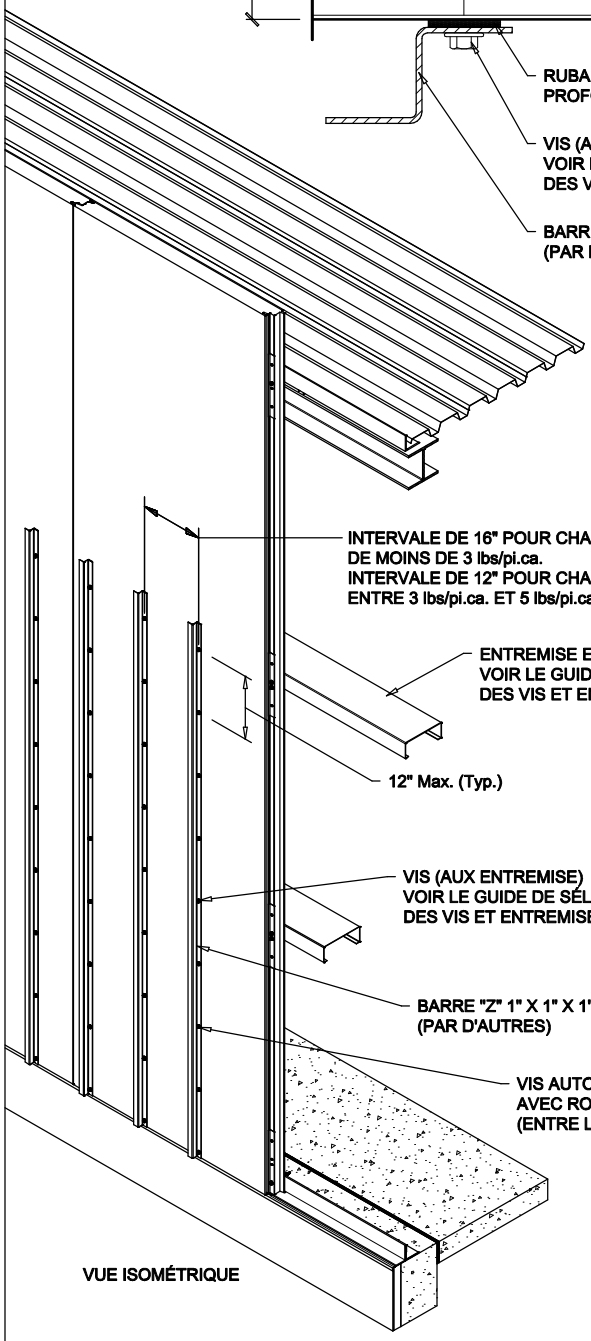

VUE ISOMÉTRIQUE

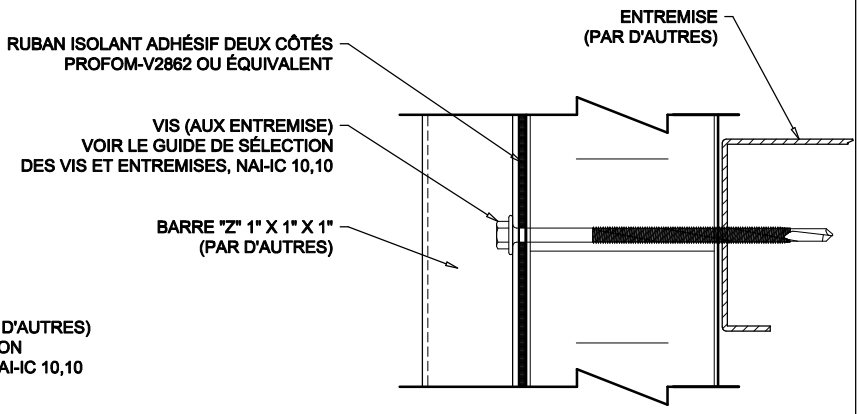

JONCTION AUX ENTREMISES
(VUE DE CÔTÉ)

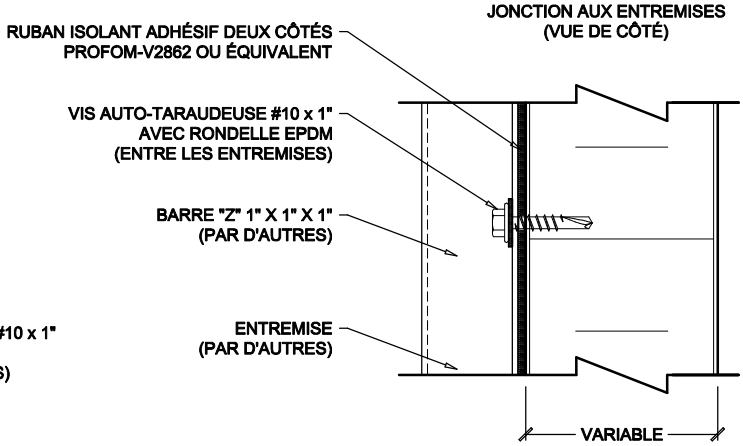

JONCTION ENTRE LES ENTREMISES
(VUE DE CÔTÉ)

#DESSIN: REX-IC 6.01 **REVISION: 2016-12-02** **PAR/BY: M.D.**

Norbec Architectural Inc.

norbecarchitectural.com • 97 de Vaudreuil, Boucherville, Quebec, Canada, J4B 1K7 • Tél.:(450) 449-1499 - Fax:(450) 641-4657