SYSTÈME DE PANNEAUX ARCHITECTURAUX
NOREX - L, DÉTAIL TYPE NO. REX - IC 9.01
PROFIL STRIÉ - SILKLINE

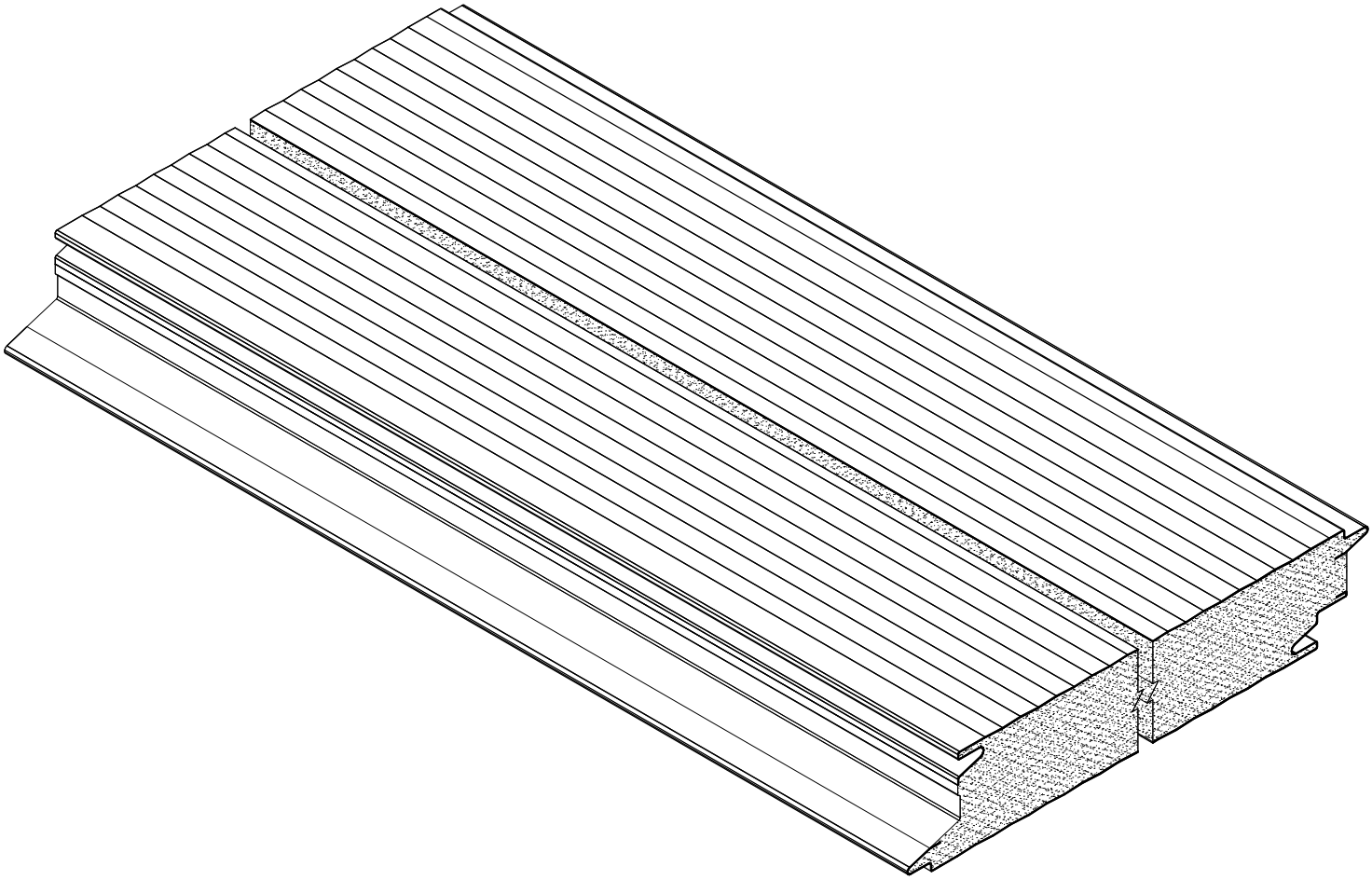

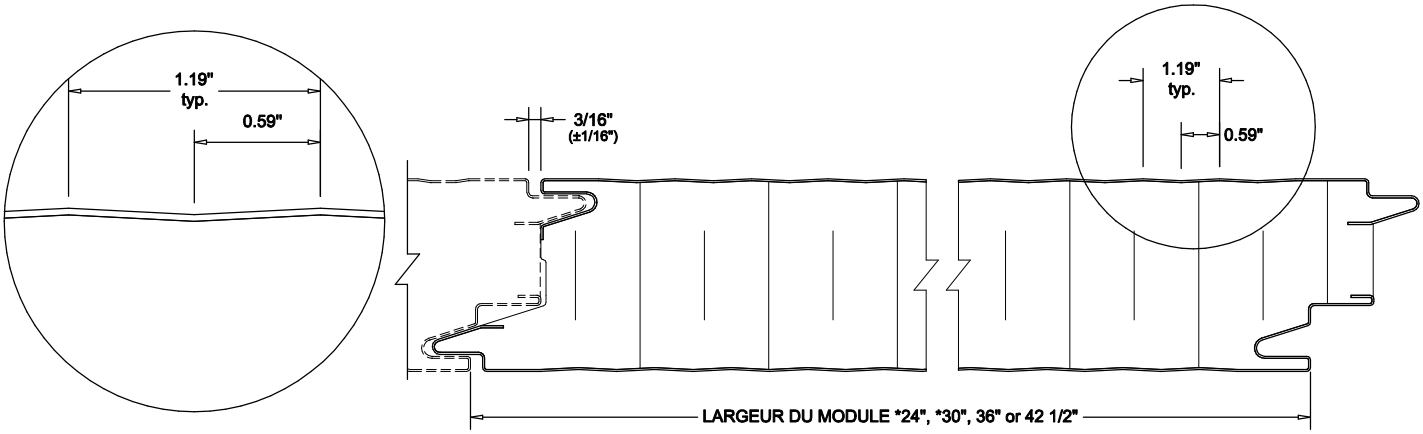

* VÉRIFIER DISPONIBILITÉ AVEC UN REPRÉSENTANT NORBEC.

ATTENTION: DÛ À DES VARIATIONS DE FABRICATION ET D'INSTALLATION,
LES DIMENSIONS DU MODULE FINAL PEUVENT VARIER. IL EST DÉCONSEILLÉ DE CONCEVOIR
UN AGENCEMENT DE PANNEAUX POUR LEQUEL LA DIMENSION DU MODULE EST CRITIQUE.

Norbec Architectural Inc.

#DESSIN: REX-IC 9.01 **REVISION: 2017-02-10** **PAR/BY: M.D.**

norbecarchitectural.com • 97 de Vaudreuil, Boucherville, Quebec, Canada, J4B 1K7 • Tél.:(450) 449-1499 - Fax:(450) 641-4657