SYSTÈME DE PANNEAUX ARCHITECTURAUX
NOROC - L, DÉTAIL TYPE NO. ROC - IC 7.02
CLOISONS INTÉRIEURS COUPE-FEU - ANCRAGE À L'ENTREMISE

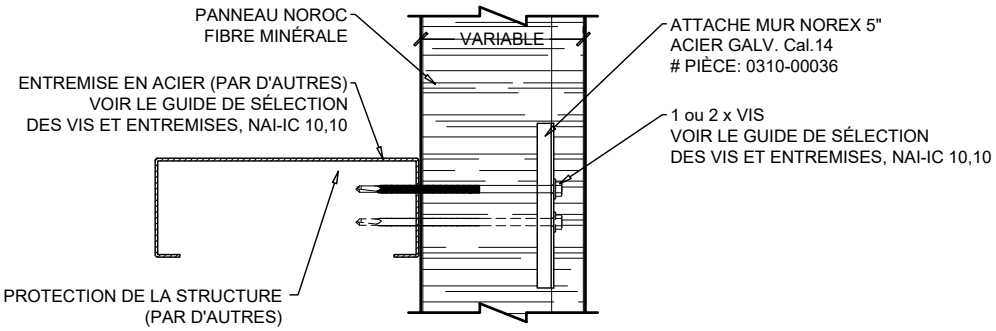

NOTE:
POUR LA STRUCTURE VOIR
CONSULTANT EN CODE

FIXATION DANS LE JOINT

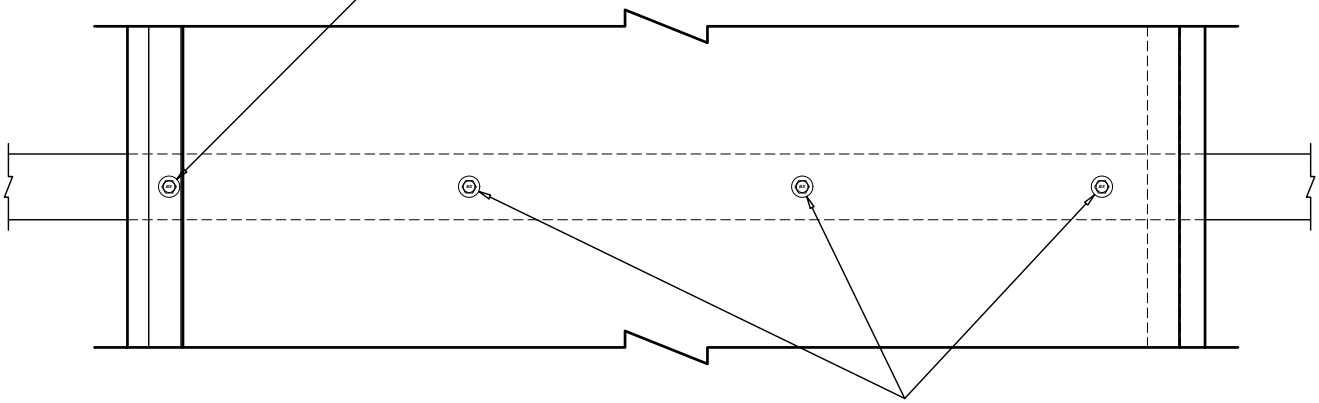

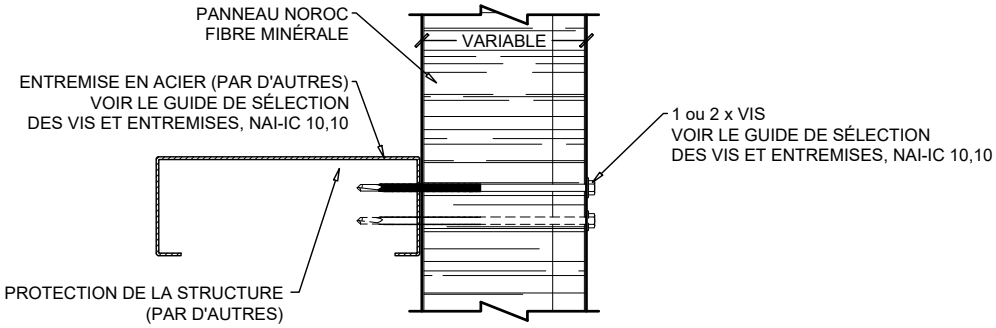

FIXATION EN SURFACE

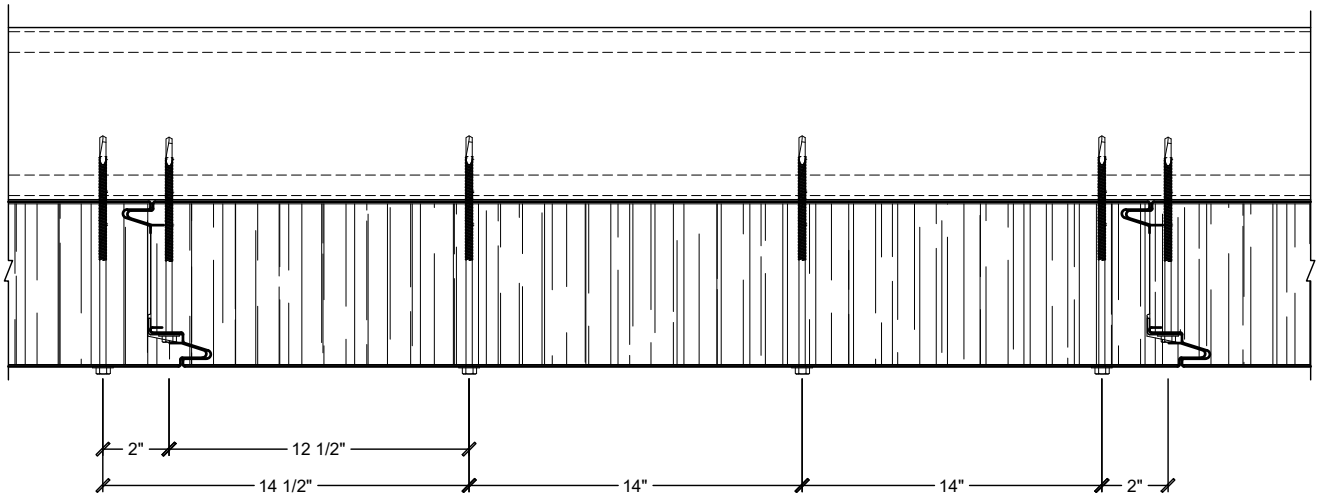

#DESSIN: ROC-IC 7.02 **REVISION: 2017-05-04** **PAR/BY: M.D.**

Norbec Architectural Inc.
norbecarchitectural.com • 97 de Vaudreuil, Boucherville, Quebec, Canada, J4B 1K7 • Tél.:(450) 449-1499 - Fax:(450) 641-4657