PL-1750-D

PORTE À CHARNIÈRES À DOUBLE VANTAUX

Les matériaux utilisés dans la fabrication des portes à charnières sont résistants et offrent une étanchéité supérieure. Chaque porte est conçue et fabriquée sur mesure à l'interne. De la conception à la fabrication, le souci de la qualité est au centre du développement du produit.

En plus de fournir de bonnes propriétés isolantes et un joint d'étanchéité amélioré, les portes sont conçues pour résister aux activités quotidiennes au fil des années. Elles sont élaborées pour résister aux environnements les plus exigeants (utilisation intensive, salinité élevée, humidité et produits chimiques puissants). Norbec tient compte des réglementations de l'industrie telles que les normes sanitaires, les normes énergétiques et les normes de construction tout au long du processus de fabrication.

AVANTAGES DES PORTES À CHARNIÈRES NORBEC

- Structure très résistante;
- Installation facile et rapide;
- Plusieurs options disponibles pour différentes utilisations;
- Résistantes à la corrosion et aux produits chimiques;
- Facilité d'entretien.

PORTE

Cette porte semi-encastrée est conçue pour que les parois extérieures et intérieures soient assemblées mécaniquement afin d'empêcher tout décollement en cas d'impacts répétés. Les joints sont facilement remplaçables et résistent à la graisse et aux détergents. Les portes sont munies de renforts en acier galvanisé aux points d'ancrage de la quincaillerie pour améliorer leur résistance.

CADRE

Construit à partir de profilés d'aluminium de 12,7 mm d'épaisseur en forme de « L », ce cadre de porte unique est de loin le plus robuste de l'industrie. Il est pourvu d'une barrière thermique. Le cadre pour congélateur est doté d'un fil chauffant totalement intégré au profilé et recouvert d'une moulure facilitant son remplacement. Le seuil en aluminium profilé est muni d'un double fil chauffant.

DIMENSIONS :

Épaisseur de la porte: **10.1** à 12,7 cm. Largeur: de 121,9 à 304,8 cm. Hauteur: de 182,9 à 487,7 cm.

Autres dimensions disponibles sur demande.

QUINCAILLERIE

CHARNIÈRES	POIGNÉES	BARRE ANTI-PANIQUE	VERROU À RESSORT/ CANNE
2 Kason n° 1245 (pour les portes de moins de 122 cm) ou 2 Kason n° 1277.	chrome brossé Kason n° 78.	Kason n° 481 phosphorescent.	Wilcox n° 514X2 et n° 524X0.

ACCESSOIRES EN OPTION

- Par-chocs:
  - Acier galvanisé de calibre 18 ou 16;
  - Acier inoxydable n° 2B de calibre 14, 16 ou 18;
  - Aluminum threadplate 1/16'', 1/8'' ou 3/16''
- Seuil de surface indépendant encastré ST-1000 pour congélateurs. Le fil chauffant est recouvert d'une plaque d'aluminium de 1 cm d'épaisseur.
- Seuil encastré indépendant RT-1000 dans la dalle de béton. Le fil chauffant est recouvert d'une plaque d'aluminium de 1 cm d'épaisseur.
- Seuil en forme de « L » pour portes sans balai.
- Prolongement du montant de la porte dans la dalle de béton pour plus de résistance.
- Fenêtres.

Autres options disponibles sur demande.

INSTALLATION

Le cadre est conçu pour être installé dans un mur préexistant. L'ouverture dans le mur doit être 3,8 cm plus large et 2,5 cm plus haute que l'ouverture de la porte, en incluant le dégagement pour l'ajustement. L'avant du cadre doit être boulonné à travers le mur avec des boulons de carrosserie qui se fixent à l'arrière du cadre. Les trous de montage du cadre sont prépercés en usine. Les boulons, les écrous, les rondelles et les capuchons de finition sont fournis avec la porte. Les angles de renfort doivent être ajoutées à l'intérieur des côtés gauche et droit du cadre de la porte.

DÉTAILS TECHNIQUES

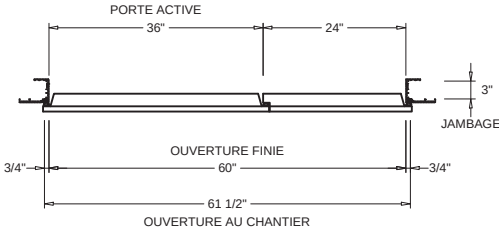

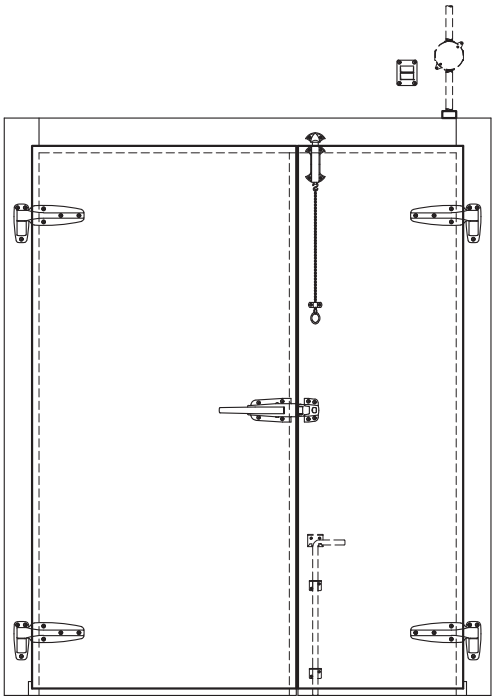

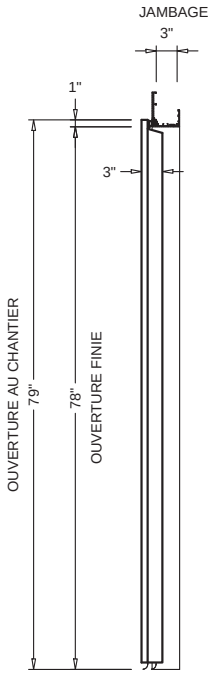

Les informations fournies dans le présent document reflètent les données disponibles au moment de l'impression. Cependant, veuillez noter que conformément à la politique d'amélioration des produits Norbec, nous nous réservons le droit d'apporter des modifications à tout moment et sans préavis. **Norbec.com | 1-877-667-2321**