ModaSPACE – Guide d'installation

SYSTÈMES NORBEC INC.
97 rue de Vaudreuil,
Boucherville (Québec) J4B 1K7
Tél. : (450) 449-1499 Fax : (450) 641-4657
Sans frais : 1 877 667-2321

**** ATTENTION ****

À LIRE AVANT L'INSTALLATION ET L'UTILISATION.

TABLE DES MATIÈRES		
Réception de la marchandise		**3**
1	Important	3
2	Étapes à suivre à la livraison pour se protéger des pertes ou des dommages	3
3	Étapes à suivre lorsqu'un dommage visible ou caché est découvert	4
4	Étapes à suivre lors de l'inspection d'articles endommagés par le transporteur	5
5	Étapes à suivre suite à l'inspection	5
6	Étapes à suivre avant l'installation	5
Instructions d'installation		**6**
7	Positionnement de la chambre	6
8	Préparation de la surface	6
9	Installation des panneaux	6
10	Électricité	8
11	Réfrigération	8
12	Options	8
13	Annexe (Responsabilité, I3, Intelliref V2)	9

RÉCEPTION DE LA MARCHANDISE

1. IMPORTANT:

1.1 Conserver tous les reçus de livraison

- Bon de livraison
- Bon de connaissement
- Bon d'expédition
- Liste des panneaux/palettes
- Documents du transporteur

2. Étapes à suivre à la livraison pour se protéger des pertes ou des dommages :

2.1 Faire le compte

2.1.1
- Assurez-vous de recevoir un nombre de cartons (palettes et boites) correspondant à ceux inscrits sur le bon de livraison.
- Si vous découvrez un manque, notez exactement combien de cartons manquent sur le bon de livraison du transporteur.
- Demandez au camionneur de noter le manque sur votre copie

2.2 Examiner attentivement l'état de chaque carton pour vérifier s'il est endommagé

2.2.1
- Si des dommages sont visibles, notez les faits sur le bon de livraison et demandez au camionneur de les noter clairement sur votre copie.
- S'il apparait que le contenu intérieur du carton est endommagé, insistez pour qu'il soit ouvert à l'instant même.
- Le camionneur et vous-même devrez faire une inspection conjointe du contenu.
- Tout dommage caché qui est découvert devra être noté sur le bon de livraison et sur votre copie.
    - Assurez-vous de conserver votre copie.

2.3 Immédiatement après la livraison, ouvrir tous les cartons et inspecter les articles pour de possibles dommages cachés

2.3.1
- Même si le camionneur a déjà quitté, tous les cartons devraient être immédiatement ouverts, et les contenus inspectés pour de possibles dommages cachés.

3. Étapes à suivre lorsqu'un dommage visible ou caché est découvert :

3.1 Retenir les articles endommagés

3.1.1 Les conteneurs et tous les matériaux d'emballage doivent être conservés jusqu'à ce qu'une inspection soit faite par un inspecteur de transporteurs.

3.2 Contacter le transporteur pour rapporter un dommage et demander une inspection

3.2.1
- L'appel devrait être effectué immédiatement après la découverte du dommage; sous aucune circonstance, il ne doit être retardé au-delà de 15 jours suivants la livraison.
- Une déclaration après le délai de 15 jours entraine une forte possibilité d'être refusé par le transporteur.

3.3 Confirmer l'appel par écrit

3.3.1 Même si ce n'est pas une exigence obligatoire, pour votre propre protection, afin d'établir le fait que le transporteur ait été avisé à l'intérieur de la période de 15 jours, nous recommandons fortement que tous les appels soient confirmés par écrit. Assurez-vous de conserver une copie de votre lettre.

4. Étapes à suivre lors de l'inspection d'articles endommagés par le transporteur :

4.1 Retenir les articles endommagés dans la zone de réception

4.1.1
- Assurez-vous que les articles endommagés n'ont pas été déplacés hors de la zone de réception avant la découverte de dommages.
- Permettez à l'inspecteur d'inspecter les articles endommagés, les cartons, les matériaux de l'emballage intérieur et le bon de marchandise.
- Assurez-vous de conserver votre bon de livraison – il sera nécessaire en tant que document de support lorsque la réclamation est classée.

4.2 Une fois le rapport complété par l'inspecteur, le lire attentivement avant de signer

4.2.1
- Si vous n'acceptez pas les faits ou conclusions émises par l'inspecteur sur le rapport, ne le signez pas.
- À moins que les réparations soient complètement satisfaisantes, assurez-vous que l'inspecteur demande un remplacement, sur son rapport d'inspection.
- Un nouvel article peut être commandé seulement si le rapport d'inspection spécifie « **REMPLACEMENT** ».

5. Étapes à suivre suite à l'inspection :

5.1 Continuez de retenir la marchandise endommagée

5.1.1 Même si l'inspection a été complétée, les articles endommagés ne peuvent être utilisés ou éliminés sans la permission écrite du transporteur.

5.2 Ne pas retourner les articles endommagés au transporteur

5.2.1 Le retour de ces articles ne devrait pas être fait sans l'autorisation écrite du fournisseur.

5.3 Conserver le reçu du transporteur si les articles sont ramassés aux fins de récupération

5.3.1 Si vous cédez la marchandise endommagée au transporteur pour récupération, assurez-vous de conserver le reçu du camionneur lorsque celle-ci est ramassée.

6. Étapes à suivre avant l'installation :

6.1 S'assurer que tout le matériel a été reçu, conformément au bon de livraison

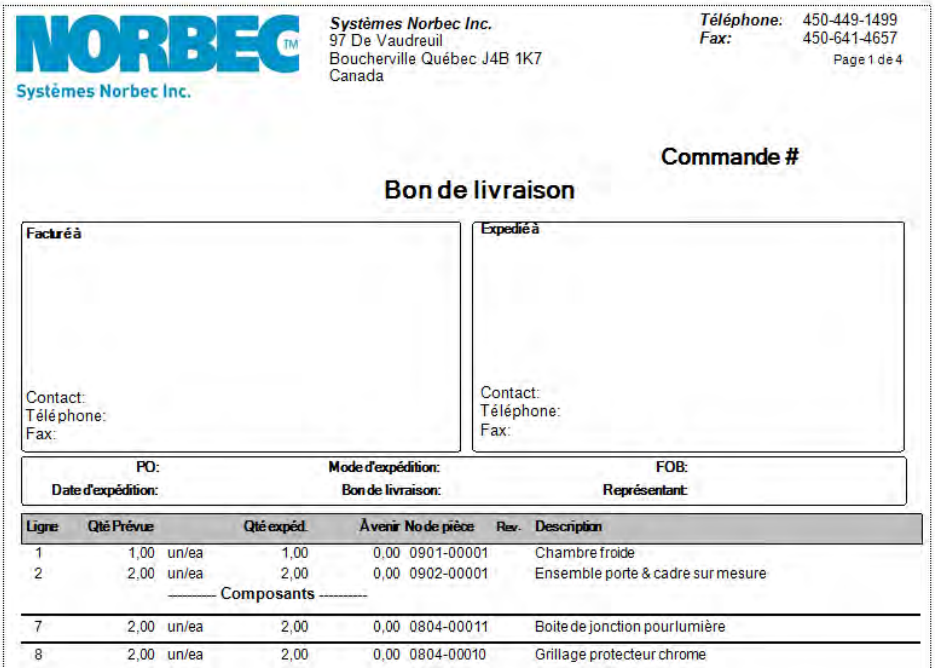

NORBEC™
Systèmes Norbec Inc.

Systèmes Norbec Inc.
97 De Vaudreuil
Boucherville Québec J4B 1K7
Canada

Téléphone: 450-449-1499
Fax: 450-641-4657
Page 1 de 4

Commande #

Bon de livraison

Facturé à	Expédié à
Contact: Téléphone: Fax:	Contact: Téléphone: Fax:

PO:	Mode d'expédition:	FOB:
Date d'expédition:	Bon de livraison:	Représentant:

Ligne	Qté Prévue		Qté expéd.	À venir	No de pièce	Rev.	Description
1	1,00	un/ea	1,00	0,00	0901-00001		Chambre froide
2	2,00	un/ea	2,00	0,00	0902-00001		Ensemble porte & cadre sur mesure
			--------- Composants ---------				
7	2,00	un/ea	2,00	0,00	0804-00011		Boite de jonction pour lumière
8	2,00	un/ea	2,00	0,00	0804-00010		Grillage protecteur chrome

6.1.1 Le bon de livraison se trouve dans une pochette sur une palette.

6.1.2 Si des articles sont manquants, contactez le Service à la clientèle Norbec 1 877 667-2321.

INSTRUCTION D'INSTALLATION :

7. POSITIONNEMENT DE LA CHAMBRE :

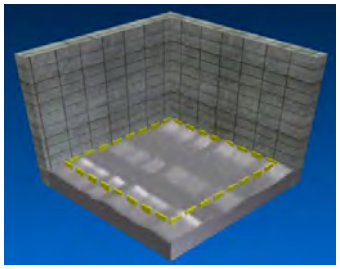

7.1 Déterminer avec le client l'emplacement exact de la chambre froide.

7.2
- Tracer la position extérieure des murs, telles qu'inscrite au plan de montage.
- Lors du traçage, il est important de respecter un espacement minimal de deux (2) pouces entre la chambre froide et les cloisons sèches.

7.3 S'assurer qu'il n'y ait aucune interférence dans l'espace qu'occupera la chambre froide (largeur, longueur, hauteur).

8. PRÉPARATION DE LA SURFACE:

Éléments importants

- S'assurer que la surface est propre et exempte d'humidité.
- S'assurer que la surface d'installation est de niveau (maximum 1/4 de pouce au 10').

8.1 Pour les chambres avec plancher, si la dalle n'est pas de niveau, l'ajustement doit être fait avec du ciment autoniveleur.

8.2 Dans le cas d'une chambre sans plancher, l'ajustement du niveau peut être fait à l'intérieur de la lisse de plancher, fournie par Systèmes Norbec.

- L'installation de la lisse peut donc être faite directement sur le sol, en suivant les instructions et les détails de Norbec fournis avec la chambre.

8.3 S'il est impossible de niveler le sol, il est important de s'assurer que les panneaux suivent tous le même plan.

9. INSTALLATION DES PANNEAUX :

Éléments importants

- Des arêtes vives peuvent être présentes sur les panneaux. Il est donc conseillé de porter des gants lors de l'installation.
- Il est recommandé d'attendre 12 heures avant d'utiliser la chambre froide.

9.1 GÉNÉRAL

9.1.1 Il est préférable d'être deux lors de l'installation de la chambre froide, certains panneaux pouvant être trop longs ou trop lourds pour être manipulés seul.

9.1.3 Avant d'installer un panneau, assurez-vous d'enlever la pellicule protectrice présente sur les surfaces métalliques.

9.1.4 Le système d'installation requiert l'utilisation d'une clé hexagonale, fournie par Systèmes Norbec.

9.1.5

- Lors de l'installation des panneaux, il est préférable de ne pas « serrer » tous les crochets d'un panneau lors de son positionnement (en ne serrant qu'un crochet par axe).
- On facilite ainsi l'ajustement de l'ensemble des panneaux entre eux.
- On complètera le serrage des crochets lorsque tous les panneaux seront en place.

9.1.6 À moins de contraintes prévues à l'avance ou de conception pour des applications particulières, les panneaux Norbec sont conçus pour s'installer de façon à ce que les crochets soient serrés de l'intérieur.

9.2 BASE

9.2.1 Pour les chambres avec plancher, installez les panneaux de plancher (identifiés B…) en suivant le plan de montage fourni dans la boite de kit. Tel que mentionné au point 8.2, le nivellement des panneaux est très important pour l'obtention d'un résultat concluant.

9.2.2

- Pour les chambres sans plancher, appliquez un silicone adhésif (fourni par Systèmes Norbec) sur le sol, tel qu'indiqué dans le plan de montage fourni avec la chambre.
- Installez la lisse sur l'adhésif en vous assurant qu'il n'y a pas d'espace vide sous la lisse.
- Selon le détail, fixez la lisse au sol à l'aide des ancrages indiqués, suivant l'espacement indiqué.
- Les joints de lisses doivent être remplis avec du silicone. Les lisses doivent être coupées à 45 degrés dans les coins.

9.3 MURS

9.3.1 Pour les chambres avec plancher, on peut installer les panneaux dans la rainure prévue dans les panneaux de base.

9.3.2 Pour les chambres sans plancher, on doit s'assurer que chaque panneau est de niveau ou que les panneaux suivent le même plan.

- On doit donc niveler chaque panneau lors de son installation en mettant des cales d'ajustements dans le fond de la lisse.
- Si l'espace devient trop important, de l'uréthane doit être giclé pour remplir le vide.

9.3.3 Positionnez le premier panneau de mur (numéroté M…). Il est préférable de commencer avec un coin. Le second panneau (celui qui s'y insère de façon perpendiculaire) donnera de la stabilité pour le début de l'installation.

9.3.4 Si l'assemblage final comprend deux chambres ou plus (combinées), il est préférable de commencer par le panneau de mur qui recevra le mur mitoyen.

9.3.5 Continuez l'assemblage des autres panneaux de murs, tel qu'indiqué dans le plan de montage.

9.4 PLAFOND

9.4.1 Installez les panneaux de plafonds (numérotés T…) suivant le plan de montage fourni.

9.4.2 Si le plan indique des points de suspension, il est préférable d'installer les points à mesure que l'on assemble les panneaux de plafonds (ne pas attendre à la fin). Pour plus d'information sur la suspension, référez-vous aux détails fournis dans le plan de montage. Chaque point de suspension doit être ajusté pour que le plafond soit au niveau.

9.5 FINITION

9.5.1 Une fois tous les panneaux en place, serrez tous les crochets.

9.5.2 Mettez les bouchons qui cachent les trous de crochets. Utiliser les bouchons blancs si les murs sont blancs. Des bouchons gris seront fournis pour les panneaux au fini galvanisé ou inoxydable.

9.5.3

- Appliquez du silicone dans tous les joints de panneaux (bases, murs, planchers), intérieurs et extérieurs (si possible).
- Le silicone doit aussi être appliqué le long des lisses de planchers et dans les jonctions murs/bases, murs/plafonds.
- Si du silicone est requis à d'autres endroits, il sera indiqué sur les plans.

9.5.4 Dans le cas des chambres approuvées NSF, l'étape 9.5.3 n'est pas requise.

9.5.5 Remplissez le formulaire : **Contrôle de Qualité, Installation Chambre froide et Réfrigération** et le faites-le parvenir tel qu'indiqué.

DIRECTIVE POUR LE SCELLEMENT DES SUPPORTS DE LUMIÈRES (CHAMBRE FROIDE)

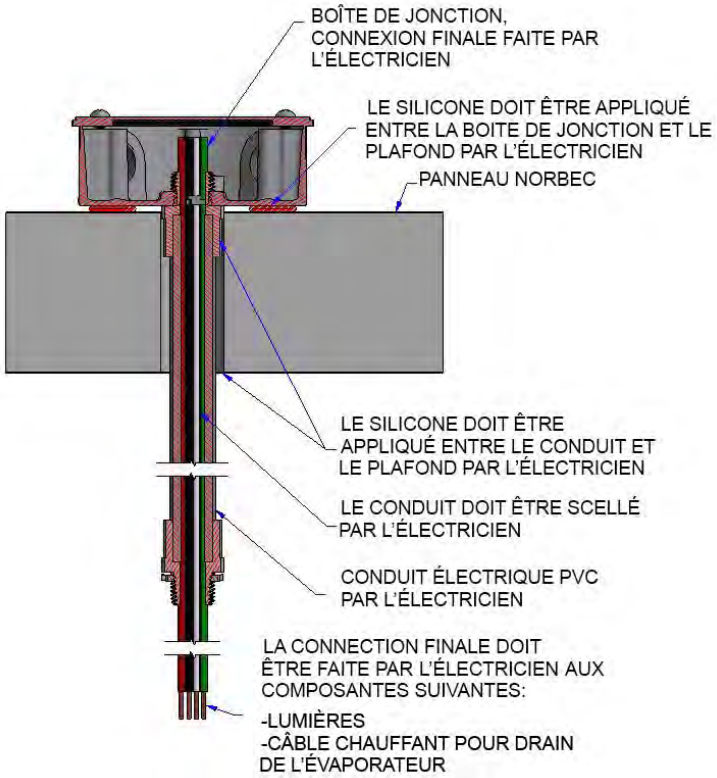

10. ÉLECTRICITÉ :

10.1.1 Un électricien devra se présenter afin d'effectuer les raccords électriques du bâtiment à la chambre froide.

10.1.2 Dans le cas où les lumières sont non installés, il est primordial de se référer aux détails de scellement des percements. Ces détails peuvent s'appliquer à la plupart des percements pour conduits.

10.1.3 Si un module de contrôle I3 est fourni ou qu'une pièce doit être remplacée, veuillez-vous référer aux annexes.

11. RÉFRIGÉRATION :

11.1.1 Tous types de réfrigération doivent être installés et démarrés par un frigoriste.

12. OPTIONS :

12.1.1 Si des options ont été demandées, elles doivent être installées selon les détails du plan de montage fourni.

VOTRE RESPONSABILITÉ
LORS DE LA RÉCEPTION DE MARCHANDISE

CONSERVEZ TOUS LES REÇUS DE LIVRAISON

1 - ÉTAPES À SUIVRE À LA LIVRAISON POUR SE PROTÉGER DES PERTES OU DES DOMMAGES

A. Faites le Compte –

Assurez-vous de recevoir autant de cartons qu'inscrits sur le bon de livraison. Si vous découvrez un manque, notez exactement combien de cartons manquent sur le bon de livraison du transporteur. Demandez au camionneur de noter le manque sur votre copie.

B. Examinez Attentivement Chaque Carton Pour Vérifier S'il Est Endommagé –

Si des dommages sont visibles, notez-en les faits sur le bon de livraison et demandez au camionneur de le noter clairement sur votre copie. S'il apparaît que le contenu intérieur du carton soit endommagé, insistez qu'il soit ouvert à l'instant même. Le camionneur et vous-même devrez faire une inspection conjointe du contenu. Tout dommage caché qui est découvert devra être noté sur le bon de livraison et sur votre copie. Assurez-vous de conserver votre copie.

C. Immédiatement Après La Livraison, Ouvrir Tous Les Cartons Et Inspectez Pour Un Dommage Caché –

Même si le camionneur a déjà quitté, tous les cartons devraient immédiatement être ouverts et les contenus inspectés pour des possibles dommages cachés.

2 - ÉTAPES À SUIVRE LORSQU'UN DOMMAGE VISIBLE OU CACHÉ EST DÉCOUVERT.

A. Retenir Les Items Endommagés.

Non seulement les items endommagés doivent être conservés au point de livraison, mais les conteneurs et tous les matériaux d'emballage doivent être conservés jusqu'à ce qu'une inspection soit faite par un inspecteur de transporteurs.

B. Contacter Le Transporteur Pour Rapporter Un Dommage Et Demander Une Inspection –

L'appel devrait être placé immédiatement après la découverte du dommage, sous aucune circonstance ne doit-il être retardé au-delà de 15 jours suivant la livraison. Ne pas rapporter un dommage à l'intérieur du délai de 15 jours résulterait presqu'assurément à un refus du transporteur d'accepter votre réclamation.

C. Confirmer l'Appel Par Écrit –

Même si ce n'est pas une exigence obligatoire, pour votre propre protection, afin d'établir le fait que le transporteur ait été avisé à l'intérieur de la période de 15 jours, nous recommandons fortement que tous les appels soient confirmés par écrit. Assurez-vous de conserver une copie de votre lettre.

3 - ÉTAPES À SUIVRE LORS DE L'INSPECTION PAR LE TRANSPORTEUR D'ITEMS ENDOMMAGÉS

A. Ayez Les Items Endommagés Dans La Zone De Réception –

Assurez-vous que les items endommagés n'aient pas été déplacés de la zone de réception avant la découverte de dommage. Permettez à l'inspecteur d'inspecter les items endommagés, les cartons, les matériaux de l'emballage intérieur et le bon de marchandise. Assurez-vous de conserver votre bon de livraison – il sera nécessaire en tant que document de support lorsque la réclamation est classé.

B. Une Fois Le Rapport D'inspection Complété Par L'inspecteur, Le Lire Attentivement Avant De Signer –

Si vous n'acceptez pas les faits ou conclusions émises par l'inspecteur sur le rapport, ne le signez pas. À moins que les réparations soient complètement satisfaisantes, assurez-vous que l'inspecteur demande un **remplacement, sur son rapport d'inspection.** Un nouvel item peut être commandé seulement si le rapport d'inspection spécifie « **REMPLACEMENT** ».

4 - ÉTAPES À SUIVRE SUITE À L'INSPECTION

A. Continuez De Retenir La Marchandise Endommagée –

Même si l'inspection a été complétée, les items endommagés ne peuvent être utilisés ou éliminés sans la permission écrite du transporteur.

B. Ne Retournez Pas Les Items Endommagés Au Transporteur –

Le retour de ces items ne devrait pas être fait sans l'autorisation écrite du fournisseur.

C. Conservez Le Reçu Du Transporteur Si Les Items Endommagés Sont Ramassés Pour Récupération –

Si vous cédez la marchandise endommagé au transporteur pour récupération, parce qu'elle n'a aucune valeur pour vous, assurez-vous de conserver le reçu du camionneur lorsque ramassé et de conserver ce reçu.

NORBEC™ | MODE D'EMPLOI MODULE IM4

Objet: Mode d'emploi module IM4

Instruction d'utilisation et de configuration

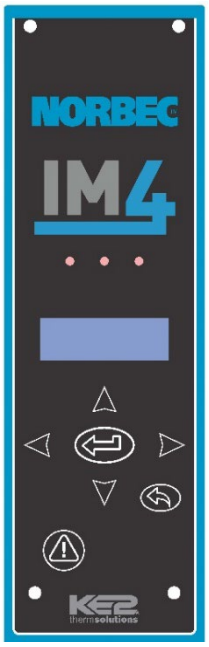

1. Haut
2. Bas
3. Gauche
4. Droite
5. Entré
6. Retour
7. Touche sourdine

Description détaillée de chaque caractéristique

Lecture et affichage de la température

L'unité affiche la température en degrés Celsius (°C) [ajustable, voir *Description des paramètres de configuration*].

Si une ou plusieurs alarmes sont présentes, l'écran affiche les alarmes en premier. S'il n'y a pas d'alarme active, l'écran affiche seulement les variables.

Commande d'éclairage

L'éclairage est contrôlé en détectant l'ouverture de la porte. Celle-ci allumera les lumières et la fermeture de la porte lancera un compte à rebours de 5 minutes [ajustable, voir *Description des paramètres de configuration*]; 30 secondes avant la fin du délai, les lumières clignoteront pour indiquer que les lumières vont bientôt fermer. Cela permet d'aviser à quiconque situé à l'intérieur de se diriger vers la porte de sortie avant que les lumières s'éteignent.

Alarme de température

Ces alarmes s'activeront 45 minutes [ajustable, voir *Description des paramètres de configuration*] après que les degrés préenregistrés de haute et basse température auront été atteints. Une alarme sonore (95 dB) se produira alors à partir du clavier, l'écran affichera le message d'alarme HIGH MONITOR TEMP2 ALARM ou LOW MONITOR TEMP2 ALARM, se référer au tableau descriptif des alarmes. Le contact sec (normalement fermé) du relais d'alarme activera le signal d'alarme externe (bas voltage).

Les alarmes de haute et de basse température ainsi que les délais d'activation de celle-ci peuvent être modifiés dans les paramètres de configuration.

Alarme de porte ouverte

Si la porte reste ouverte pendant plus de 15 minutes [ajustable, voir *Description des paramètres de configuration*], cette alarme sera déclenchée et une alarme sonore se produira à partir du clavier. L'écran affichera le message d'alarme DOOR OPEN ALARM, se référer au tableau descriptif des alarmes. Le contact sec (normalement fermé) du relais d'alarme activera le signal d'alarme externe (bas voltage).

Alarme de secours/bouton panique

Cette alarme peut être déclenchée lorsque le bouton-poussoir rétroéclairé est pressé et maintenu, situé à l'intérieur, près de l'ouverture de la porte. Une fois le bouton enfoncé, les lumières s'allumeront, une alarme sonore se produira à partir du clavier, le contact sec (normalement fermé) du relais d'alarme activera le signal d'alarme externe (bas voltage) et l'écran affichera le message d'alarme HELP. Une fois que cette alarme est déclenchée, la touche sourdine ne fonctionnera pas. Le bouton-poussoir doit être pressé et maintenu 3 secondes pour désactiver l'alarme.

Couper le signal d'alarme

Presser la touche Sourdine sur le clavier durant une alarme coupera le signal sonore. Toutefois, le message d'alarme sera maintenu jusqu'à ce que les conditions qui ont déclenché l'alarme soient rétablies.

Alimentation de secours

Une pile de 9 volts rechargeable est située à l'intérieur du contrôleur. Dans des conditions normales, cette pile devrait maintenir actifs l'affichage de la température et les messages de l'alarme lors d'une panne de courant. Le contact sec (normalement fermé) du relais d'alarme activera le signal d'alarme externe (bas voltage).

La batterie rechargeable est positionnée à l'envers dans le socle. Il est nécessaire de la repositionner tel qu'illustré sur le schéma ci-dessous lors de la première installation au chantier.

1. Couper l'alimentation du module.
2. Dévisser les vis qui tiennent le clavier
3. Soulever le clavier pour accéder à l'arrière du module.
4. Mettre en place la batterie.

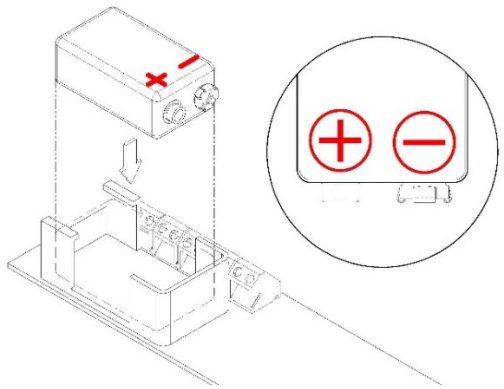

Interrupteur 3 voies pour l'éclairage

Cette option permet de commander l'éclairage par deux portes différentes en mode automatique. Se référer aux schémas de câblages du IM4 pour faire le branchement électrique adéquat.

Options

Alarme pour faute de ventilateur

Quand le système de ventilateur est fourni pour faire circuler l'air dans les espaces clos en périphérie de l'extérieur des chambres froides, des capteurs optionnels peuvent être fournis pour surveiller la présence de flux d'air sur chaque ventilateur. Avec cette option, le débit d'air interrompu sur l'un deux, une alarme sonore se produira à partir du clavier, le contact sec (normalement fermé) du relais d'alarme activera le signal d'alarme externe (bas voltage) et l'écran affichera le message EXT ALARM en alternance avec la température réelle.

Description des paramètres de configuration

1. Entrer en mode de programmation en appuyant & pendant 3 secondes.
   L'écran affichera AUX 1 FUNCTION et les lumières DEL vertes et jaunes clignoteront.
2. Utiliser ou pour visualiser les différents paramètres de configuration.
   Appuyer pour afficher la valeur courante du paramètre.
3. Appuyer pendant 3 secondes pour changer la valeur du paramètre.
   Les lumières DEL jaunes et rouges clignoteront et le paramètre peut être modifié.
   Utiliser ou pour visualiser les options.
   Quand le paramètre est un nombre, le chiffre clignotera. Utiliser ou pour changer la valeur du chiffre.
   Utiliser ou pour passer au chiffre suivant.
4. Appuyer pendant 3 secondes pour enregistrer le changement de paramètre.
5. Appuyer pour retourner au mode de programmation.
   Répéter les étapes 2 à 5 pour changer d'autre paramètre.
   Appuyer à 3 reprises pour retourner à l'affichage par défaut.

Tableau des paramètres de configurations

Affichage	Valeur min	Valeur max	Valeur par défaut Norbec	Description
*AUX 1 FUNCTION**	*DISABLED*	*EXTERNAL ALARM*	*DISABLED*	*DISABLE / DOOR TEMP / DOOR SWITCH / EXTERNAL ALARM*
*AUX1 SWITCH STATE**	*OPEN*	*CLOSED*	*OPEN*	*State of input for door to be open or external alarm to be active*
*DOOR TEMP**	*-10.0°F*	*100.0°F*	*35.0°F*	*Temperature where heaters are turned on*
*DOOR TEMP DIFF**	*0.1°F*	*10.0°F*	*3.0°F*	*Temperature offset above 'DOOR TEMP' to turn door heater off*
*HI DOOR ALR OFST**	*0.1°F*	*100.0°F*	*100.0°F*	*Temperature offset above 'DOOR TEMP' for high door temperature alarm*
*LO DOOR ALR OFST**	*0.1°F*	*20.0°F*	*5.0°F*	*Temperature offset above 'DOOR TEMP' for low door temperature alarm*
*DOOR TEMP ALR DLY**	*1 minute*	*1440 minutes*	*15 minutes*	*Delay time when door temperature is out of range before setting alarm*
DOOR SWITCH STATE	DISABLED	CLOSED	OPEN	État d'entré du capteur de la porte : Désactiver, Ouvert ou Fermer
DOOR ALARM DELAY	0 minute	1440 minutes	15 minutes	Délais de temps lorsque la porte est ouverte avant d'activer l'alarme de porte ouverte
LIGHTS OFF DELAY	0 minute	60 minutes	5 minutes	Délais avant que la lumière s'éteigne à la suite de la fermeture de la porte

Affichage	Valeur min	Valeur max	Valeur par défaut Norbec	Description
AUX 2 FUNCTION	DISABLED	EXTERNAL ALARM	ROOM TEMP	Fonction de l'auxiliaire #2 : Désactivé / Température chambre / Capteur porte / Alarme externe
AUX2 SWITCH STATE	OPEN	CLOSED	OPEN	État d'entré pour l'auxiliaire #2 : ouvert ou fermer
AUX3 FUNCTION (Alarme pour faute ventilateur)	DISABLED	EXTERNAL ALARM	EXTERNAL ALARM	Fonction de l'auxiliaire #3 : Désactivé / Température porte / Capteur porte / Alarme externe
AUX3 SWITCH STATE	OPEN		CLOSED	État d'entré de l'axillaire #3 : Ouvert / Fermer
MON TMP2 HI ALRM	-60.0°F	90.0°F	Réfri. : 43°F / 6°C Congel. : 10°F / -12°C	Si la température de l'aux 2 est supérieure à ce point de consigne, pour un certain temps, déclencher l'alarme de haute température de l'aux 2
MON TMP2 LO ALRM	-60.0°F	90.0°F	Réfri. : 32°F / 0°C Congel. : -13°F / -25°C	Si la température de l'aux 2 est inférieure à ce point de consigne, pour un certain temps, déclencher l'alarme de basse température de l'aux 2
MON TEMP2 AL DLY	1 minute	1440 minutes	45 minutes	Délais de temps lorsque l'aux 2 est hors consigne, avant d'activer l'alarme
*MON TMP3 HI ALRM**	*-60.0°F*	*90.0°F*	*35.0°F*	*If monitor temp3 is above this set point for some time, set high temp2 alarm*
*MON TMP3 LO ALRM**	*-60.0°F*	*90.0°F*	*-10.0°F*	*If monitor temp3 is above this set point for some time, set low temp2 alarm*
*MON TEMP3 AL DLY**	*1 minutes*	*1440 minutes*	*15 minutes*	*Delay time when temp3 is out of range before setting alarm*
BUZZER MODE	DISABLED	DOOR ALARM ONLY	ENABLED	État de fonctionnement de l'avertisseur sonore : Désactivé / Activé / Alarme de porte seulement
DISP BRIGHTNESS	1	50	18	Intensité d'éclairage de l'affichage
*ADRESS**	*1*	*5*	*5*	*Modbus Adresse*
DISP CLEAR ALARM	—	—	—	Presser pendant 3 secondes, jusqu'au changement d'affiche de l'écran, pour effacer toute alarme active sur l'unité
*DISP FACTORY RST**	—	—	—	*Presser pendant 3 secondes, jusqu'au changement d'affiche de l'écran, pour réinitialiser les paramètres par défaut*
TEMPERATURE UNITS	CELSIUS FAHRENHEIT	—	CELSIUS	Unité de température : Fahrenheit, Celsius

**Ne pas en tenir compte pour le IM4*

Tableau descriptif des alarmes

Utilisez les touches ▲ et ▼ pour visualiser les alarmes activent.

Affichage	Description
ROOM TEMP2 SENSOR ALARM	La sonde de température de l'Aux2 est court-circuitée ou ouverte.
HIGH MONITOR TEMP2 ALARM	La température de l'Aux2 est supérieure à la consigne de haute température pour un délai supérieur à la consigne de temps.
LOW MONITOR TEMP2 ALARM	La température de l'Aux2 est inférieure à la consigne de basse température pour un délai supérieur à la consigne de temps.
DOOR OPEN ALARM	La porte est restée ouverte plus longtemps que le délai consigné.
EXTERNAL ALARM 1, 2, OR 3	Si une entrée d'alarme externe est sélectionnée, celle-ci est activée.

Touche Sourdine

Une fois le signal d'alarme activé, l'avertisseur du clavier peut être coupé en appuyant sur la touche ⚠. Le message d'alarme et le contact sec (normalement fermé) du relais d'alarme activera le signal d'alarme externe (bas voltage) resteront actifs jusqu'à ce que la condition qui a déclenché l'alarme soit rétablie.

Tableau descriptif des variables affichées

S'il n'y a pas d'alarme active, seulement les variables s'afficheront. Utilisez les touches ▲ et ▼ pour les visualiser.

Affichage	Description
TEMP 2 READING	Alterne entre TEMP 2 et l'état du paramètre programmé : si "DOOR SWITCH" est activé, "T2 DOOR CLOSED" ou "T2 DOOR OPEN" sera affiché. Si "EXTERNAL ALARM" est activé, "T1 EXT ALARM ACTIVE" ou "T1 NO EXT ALARM" sera affiché.
	La plage de température est de -87.7 à 183.0 °F / -66.1 à 83.8 °C. Si la sonde de température est défectueuse, la valeur affichée sera 888.8. L'écran affichera "T2 EXT ALARM ACTIVE" si l'alarme est activée ou l'écran affichera "T2 NO EXT ALARM" s'il n'y a aucune alarme activée.
DOOR SWITCH STATE	L'état de la porte : DOOR CLOSED, DOOR OPEN, DOOR SWITCH DISABLED
	L'écran affichera "DOOR CLOSED" si la porte est fermée. L'écran affichera "DOOR OPEN" si la porte est ouverte. L'écran affichera "DOOR SWITCH DISABLED" si le paramètre d'état de porte est désactivé.

INTELLIREFV2 CONTRÔLES ET RÉGLAGES POUR RÉFRIGÉRATEUR

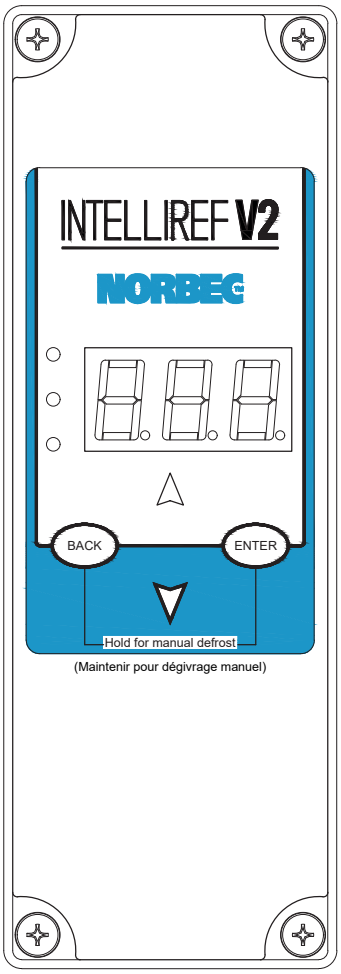

Témoin lumineux
- Rouge clignotant - la pile de l'horloge en temps réel doit être remplacée
- Lumière jaune - alarme non critique (système en marche)
- Lumière verte - compresseur en service (activé)
- Vert clignotant - compresseur en attente de la minuterie pour démarrer / arrêter

Accéder au mode de réglage en maintenant enfoncée la touche ENTER jusqu'a ce que tS (règlage température) s'affiche à l'écran.

Enfoncer la touche △ vers le haut et ▽ vers le bas pour faire défiler les règlages disponibles.

Enfoncer la touche ENTER pour voir le réglage actuel.

Enfoncer la touche △ vers le haut et ▽ vers le bas pour changer le règlage, Enfoncer la touche ENTER pour naviguer entre les chiffres en mode de changement accéléré.

Maintenir la touche ENTER enfoncée pour confirmer le changement de chaque règlage.

Enfoncer la touche BACK pour sortir du menu.

KE2 Temp + Dégivrage
NORBEC: 0419-00078 (KE2: 20611)
Règlages de base

Règlages	Description	Minimum	Par défault	Maximum
tS	Règlage température	-50°F (-45°C)	2 C°	100°F (38°C)
diF	Différentiel	1°F (1K)	1 C°	30°F (17K)
CSH	Démarages max. du compresseur / heure	5 (Off)*	6	10
dPd	Dégivrage par jour	0	6	12, CUS**
dFt	Temp de dégivrage	0 min	15 min	720 min
Unt	Unités d'affichage de la température	FAH / CEL	CEL	CEL

* La sélection de moins de 5 démarrages de compresseur par heure entraîne la désactivation de la fonction démarrage par heure. Le compresseur fonctionnera alors uniquement sur la température.

** La sélection de CUS (personnalisé) déverrouille des règlages supplémentaires. Voir le tableau des règlage avancés. (Manuel d'installation)

Afin d'éviter un appelle de service - Indicateur de post-dégivrage

Pour éliminer les appels de service inutiles / non garantis, le KE2 Temp + Defrost avertit l'utilisateur de son cycle de dégivrage à l'aide de l'affichage intégré. L'écran alterne entre le dEF et la température réelle mesurée par le capteur d'air. Ceci continue jusqu'à ce que la température atteigne le règlage ou pendant la durée définie par dFt (Temps de dégivrage), selon lequel est le plus court.

Norbec
97 rue de Vaudreuil, Boucherville QC Canada J4B 1K7
Tél.: (450)449-1499 Fax: (450) 641-4657
www.norbec.com

INTELLIREFV2 CONTRÔLES ET RÉGLAGES POUR CONGÉLATEUR

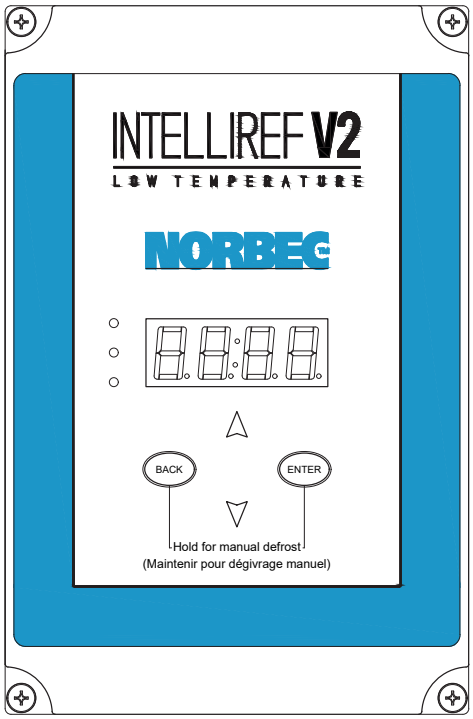

Témoin lumineux
- Rouge clignotant - menu de base - non utilisé; Menu avancé - pulsation
- Lumière jaune - alarme non critique (système en marche)
- Lumière verte - compresseur en service (alumée)
- Vert clignotant - compresseur en attente de la minuterie pour démarrer / arrêter

Accéder au mode de réglage en maintenant enfoncée la touche ENTER jusqu'a ce que tS (règlage température) s'affiche à l'écran.

Enfoncer la touche ▲ vers le haut et ▼ vers le bas pour faire défiler les règlages disponibles.

Enfoncer la touche ENTER pour voir le réglage actuel.

Enfoncer la touche ▲ vers le haut et ▼ vers le bas pour changer le règlage, Enfoncer la touche ENTER pour naviguer entre les chiffres en mode de changement accéléré.

Maintenir la touche ENTER enfoncée pour confirmer le changement de chaque règlage.

Enfoncer la touche BACK pour sortir du menu.

KE2 Low Temp + Dégivrage

NORBEC: 0419-00079 (KE2: 20903)

Règlages de base

Règlages	Description	Minimum	Par Défaut Default	Maximum
tS	Règlage température	-50°F (-45°C)	-18 C°	100°F (38°C)
diF	Différentiel	1°F (1K)	2 C°	30°F (17K)
CSH	Démarages max. du compresseur / heure	5 (Off)*	6	10
dtyP	Type de dégivrage, air ou électrique	Air	Elec	Elec
dPd	Dégivrage par jour	0	4	12, CUS**
dtsP	règlage température dégivrage	-	15 C°	-
dFt	Temp de dégivrage	0 min	45 min	720 min
drnt	Temp de dégivrage du drain	0 min	2 min	15 min

* La sélection de moins de 5 démarrages de compresseur par heure entraîne la désactivation de la fonction démarrage par heure. Le compresseur fonctionnera alors uniquement sur la température.

** La sélection de CUS (personnalisé) déverrouille des règlages supplémentaires. Voir le tableau des règlage avancés. (Manuel d'installation)