ÉLÉMENTS ARCHITECTURAUX

COMPATIBLES AVEC LES PANNEAUX MÉTALLIQUES ISOLANTS DE NORBEC

Laissez libre cours à votre imagination créative avec les éléments architecturaux | ailerons de Norbec.

Nos trois modèles ont spécialement été développés pour vous offrir plus de possibilités et vous permettre de concevoir un design à votre façon !

AILERONS LINÉA

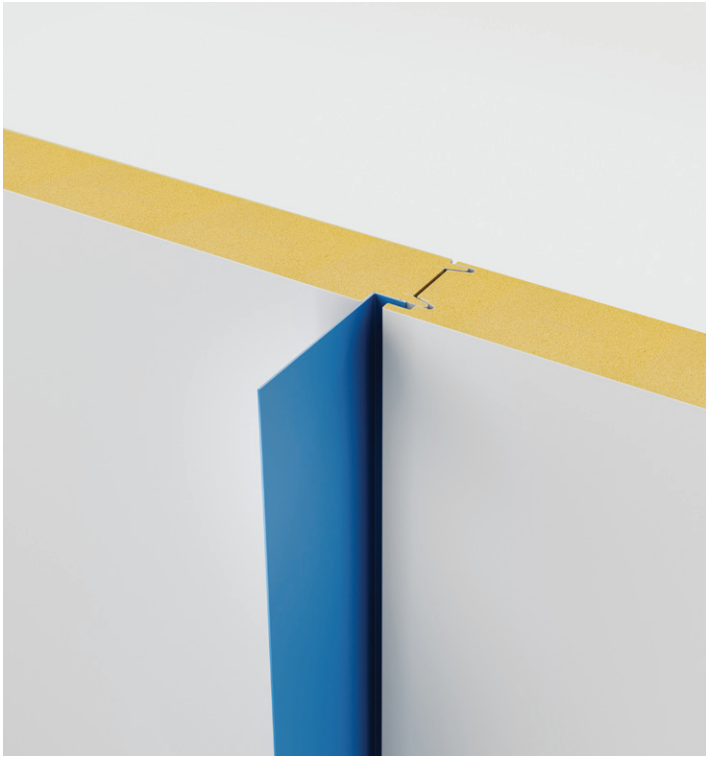

VERTICAL
Compatible avec NOREX-H

HORIZONTAL
Compatible avec NOREX-H

INSPIRATION

Disponible en acier et en aluminium

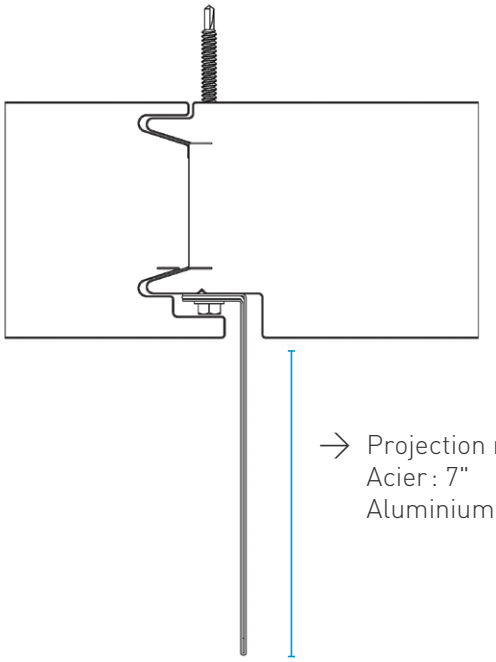

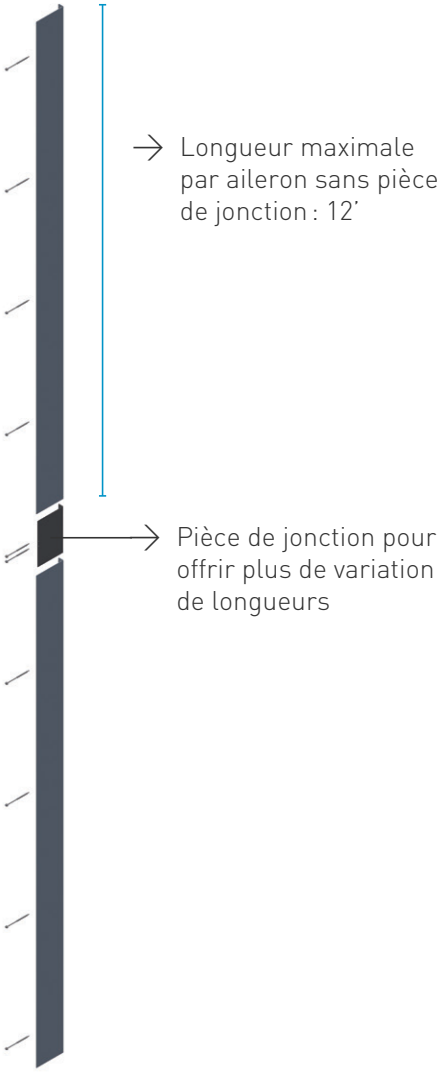

AILERONS FLEX

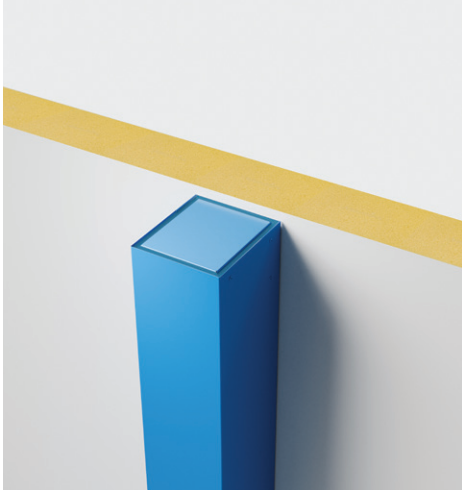

VERTICAL
Compatible avec NOREX-H, NOREX-L et NOROC

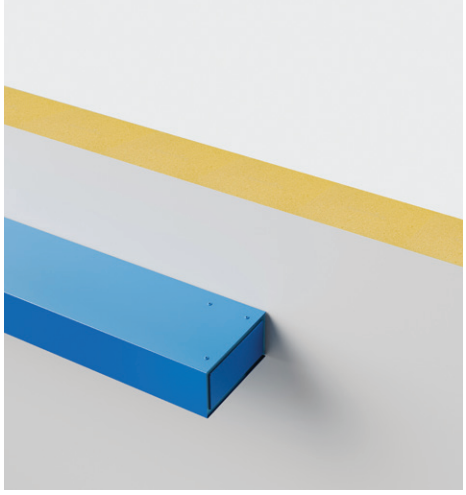

HORIZONTAL
Compatible avec NOREX-H, NOREX-L et NOROC

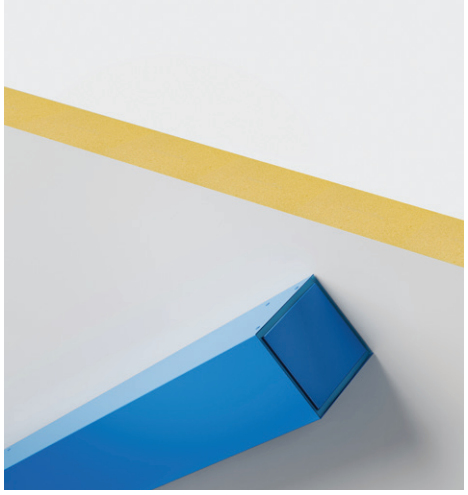

DIAGONALE
Compatible avec NOREX-H, NOREX-L et NOROC

INSPIRATION

DÉTAILS TECHNIQUES | AILERONS FLEX

Disponible en acier et en aluminium

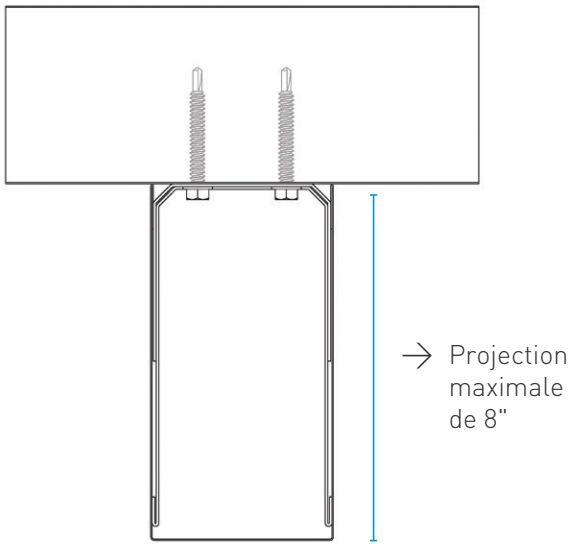

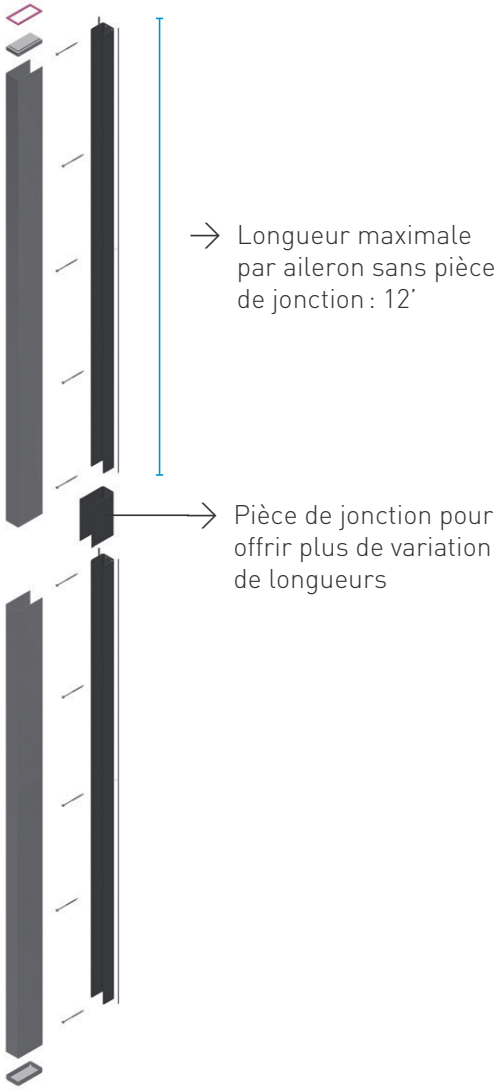

CONFIGURATIONS DISPONIBLES

Projection

Largeur	1,5	2	2,5	3	3,5	4	4,5	5	6	7	8
1,5											
2											
2,5											
3											
3,5											
4											
4,5											
5											
6											
7											
8											
9											

AILERONS VERSA

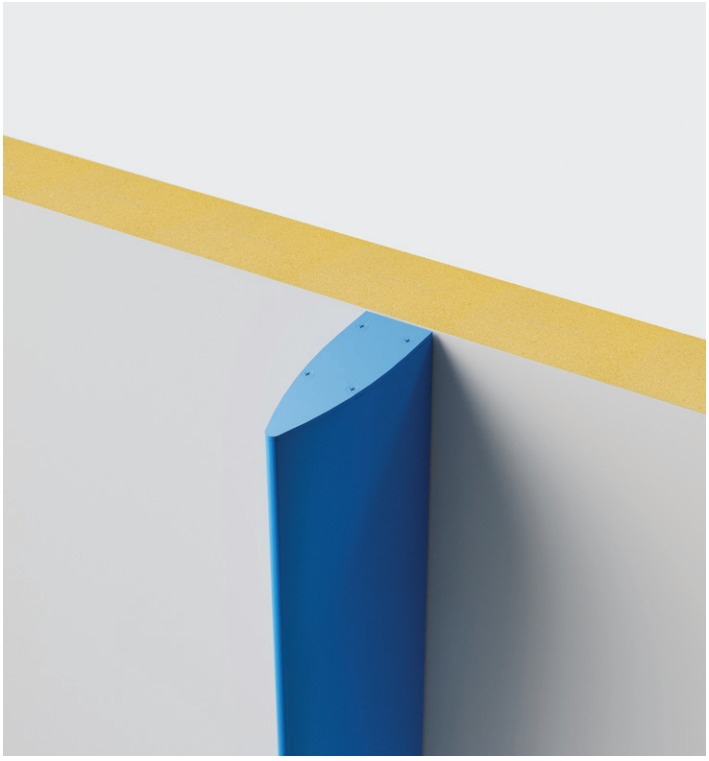

VERTICAL
Compatible avec NOREX-H, NOREX-L et NOROC

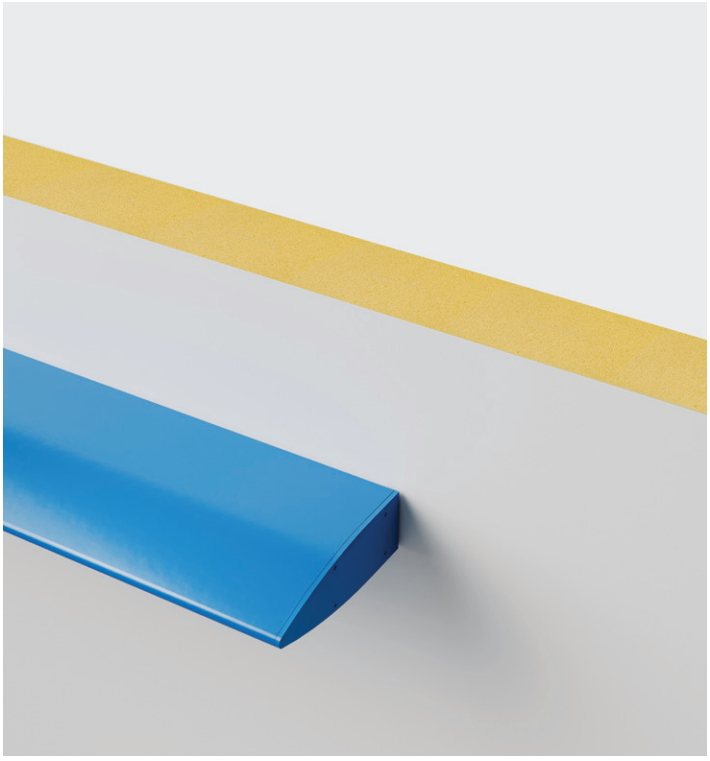

HORIZONTAL | DISPONIBLE À LA DIAGONALE
Compatible avec NOREX-H, NOREX-L et NOROC

MODÈLE 100% PERSONNALISABLE
Contactez votre représentant technique des ventes Norbec pour discuter des possibilités pour votre projet !

INSPIRATION

Disponible en aluminium extrudé

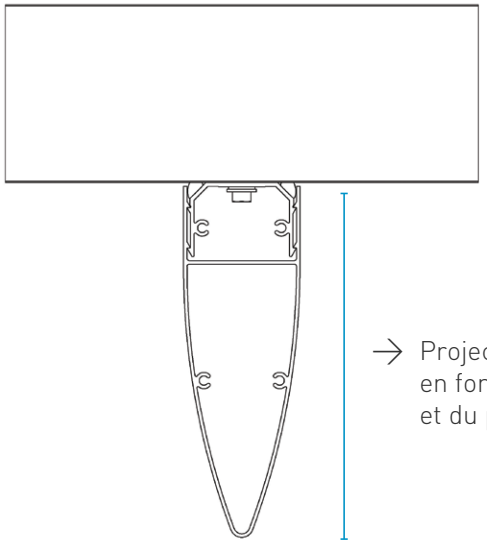

Projection maximale en fonction de la forme et du projet.

Longueur maximale par aileron sans pièce de jonction : 20'

Pièce de jonction pour offrir plus de variation de longueurs

CARACTÉRISTIQUES

TYPE D'AILERONS	LINÉA	FLEX	VERSA
COMPATIBILITÉ	NOREX-H	NOREX-H, NOREX-L et NOROC	NOREX-H, NOREX-L et NOROC
ORIENTATION	Vertical Horizontal	Vertical Horizontal Diagonale	Vertical Horizontal Diagonale
MOMENT DE L'INSTALLATION	Simultané aux panneaux	Simultané ou subséquente aux panneaux	Simultané ou subséquente aux panneaux
FIXATION	Aux entremises	En surface et aux entremises pour les NOREX-H et NOREX-L.	En surface et aux entremises pour les NOREX-H et NOREX-L.
		Aux entremises pour le NOROC.	Aux entremises pour le NOROC.
REDONDANCE	Au joint	Sans contrainte	Sans contrainte
PROJECTION	Acier : 7" / Aluminium : 12"	8"	En fonction de la forme et du projet
LONGUEUR MAXIMALE	12'	12'	20'
MATÉRIEL | OPTIONS DE COULEURS	Acier prépeint : couleurs standards Norbec*.	Acier prépeint : couleurs standards Norbec*.	Aluminium extrudé : couleurs et formes personnalisées
	Aluminium : couleurs personnalisées.	Aluminium : couleurs personnalisées.	
COUVERCLES	Sans couvercle	Options potentielles : Sans couvercle, étanche, non étanche	Options potentielles : Sans couvercle, étanche, non étanche
RÉTROFIT	Non	Oui	Oui
DÉLAI DE LIVRAISON	🕒 - 🕒 🕒	🕒 - 🕒 🕒	🕒 🕒 🕒
PRIX	$	$ - $ $	$ $ $

Les ailerons sont conçus pour résister à des charges de vent de 70 PSF.
*Couleurs disponibles dans certains calibres seulement. Validez le tout avec votre représentant technique des ventes Norbec.

NORBEC™

Norbec Architectural Inc.
97 rue de Vaudreuil, Boucherville (QC), Canada J4B 1K7
1 877 667 2321

Pour de plus amples informations sur les produits Norbec, veuillez visiter le
norbec.com

in | f